IT: La sicurezza di questo apparecchio è garantita solo con l'uso appropriato di queste istruzioni pertanto è necessario conservarle.

AVVERTENZE
Prima di procedere con l'installazione dell'apparecchio e comunque prima di ogni operazione di manutenzione togliere la tensione di rete.

Importante: Date le caratteristiche della struttura, per la pulizia non usare prodotti contenenti alcool, solventi o ammoniaca, o sostanze abrasive.
Utilizzare esclusivamente un panno morbido asciutto o umido d' acqua.

EN: The safety and reliability are guaranteed only when installation instructions are properly followed. Please retain this instruction sheet for future reference.

WARNING
Always unplug the appliance from the power socket before beginning installation or any sort of maintenance work.

Please note: Due to the characteristics of the type of finish of the fixture base, please do not use any cleaning products that contains alcohol, harsh substances or ammonia. Simply use a soft cloth slightly moist.

FR: La securite de cet appareil n'est pas garantie en cas de non-respect de ces instructions, qu'il est necessaire de conserver.

INSTRUCTIONS
Avant de procéder à l'installation de l'appareil, ainsi qu'avant toute opération d'entretien, il est nécessarie de couper le courant au disjoncteur.

Important: Nettoyage du diffuseur: ne pas utiliser de produit contenant de l'alcool, solvant ou amoniaque ni substances abrasives. Utiliser exclusivement un tissu sec ou légèrement humide.

DE: Für die Sicherheit des Beleuchtungskörpers kann nur unter der Voraussetzung garantiert werden, daß die vorliegenden Anleitungen korrekt beachtet werden.

WICHTIGE HINWEISE
Vor Installation des Geräts und vor Durchführung von Wartungsarbeiten gleich welcher Art den Strom abschalten.

Bitte beachten: Auf Grund der Beschaffenheit der Oberflächenbeschichtung benutzen Sie bitte keine Reinigungsmittel die Alkohol, Ammoniak oder ätzende Substanzen enthalten. Bitte benutzen Sie eine weiches, leicht angefeuchtetes Tuch zur Reinigung.

ES: La seguridad del aparato se garantiza sólo utilizando de forma apropiada las siguientes instrucciones, por lo tanto es necesario conservarlas.

ADVERTENCIAS
Antes de proceder a la instalaciòn del aparato y en cualquier caso antes de efectuar cualquier operaciòn de mantenimiento, corte la tension de red.

Atención: Debido a las características de la estructura, para la limpieza no es posible usar productos que contengan alcohol, disolventes o amonìaco. Usar exclusivamente paños suaves ligeramente húmedos

Due to the hancrafted nature of the product, small variations in colors, size, shape and lustre is expected

WWW.LIGHTINUP.NET

LIGHTINUP

EVA FAMILY COLLECTION

COD. E3

INSTALLATION INSTRUCIONS

OVERALL DIM.

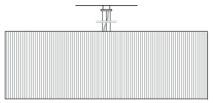

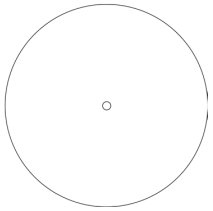

CEILING

Ø1500 mm
H 250 mm

LIGHT SOURCES

8,5W
LED
E27
806 lm
Warm White

TECHNICAL DATA

MOUNTING	Ceiling
LAMP DESCRIPTION	6 x 8,5W E27
ENVIROMENT	Indoor
TECHNICAL DESCRIPTION	Suspended pleated fabric celing lamp with diffused light emission

ELECTRICAL

EMERGENCY	Whitout
VOLTAGE (V)	230V

PHISICAL

CORD LENGTH(CM)	Variable
CONSTRUCTION MATERIAL	Fabric, Metal
WEIGHT (KG)	-

CERTIFICATIONS

The mark CE certifies that the product has positively passed all proofs foreseen by the law on electrical safety, required by the European Community. Regulations EN 60598-1 (Italian CEI 34-21)

Appliance Class II. Protection against electrical shock is based on fundamental isolation and also on the supplementary safety measures, like the double isolation or by reinforced isolation.

IP 20

Degree of Protection. 2 protected against solid bodies penetration greater than 12 mm in diameter; **0** protection against liquid's penetration, none

IT: Eseguire le operazioni di montaggio seguendo l'ordine numerico progressivo.

EN: Follow the assembly instructions by reading the numerical progression.

FR: Exécuter les operations de montage, en suivant l'ordre de numération progressif.

DE: Bitte folgen Sie den einzelnen Schritten der Montageanleitung entsprechend der aufsteigenden Nummerierung.

ES: Ejecutar las operaciones demontaje siguiendo el orden numerico progresivo.
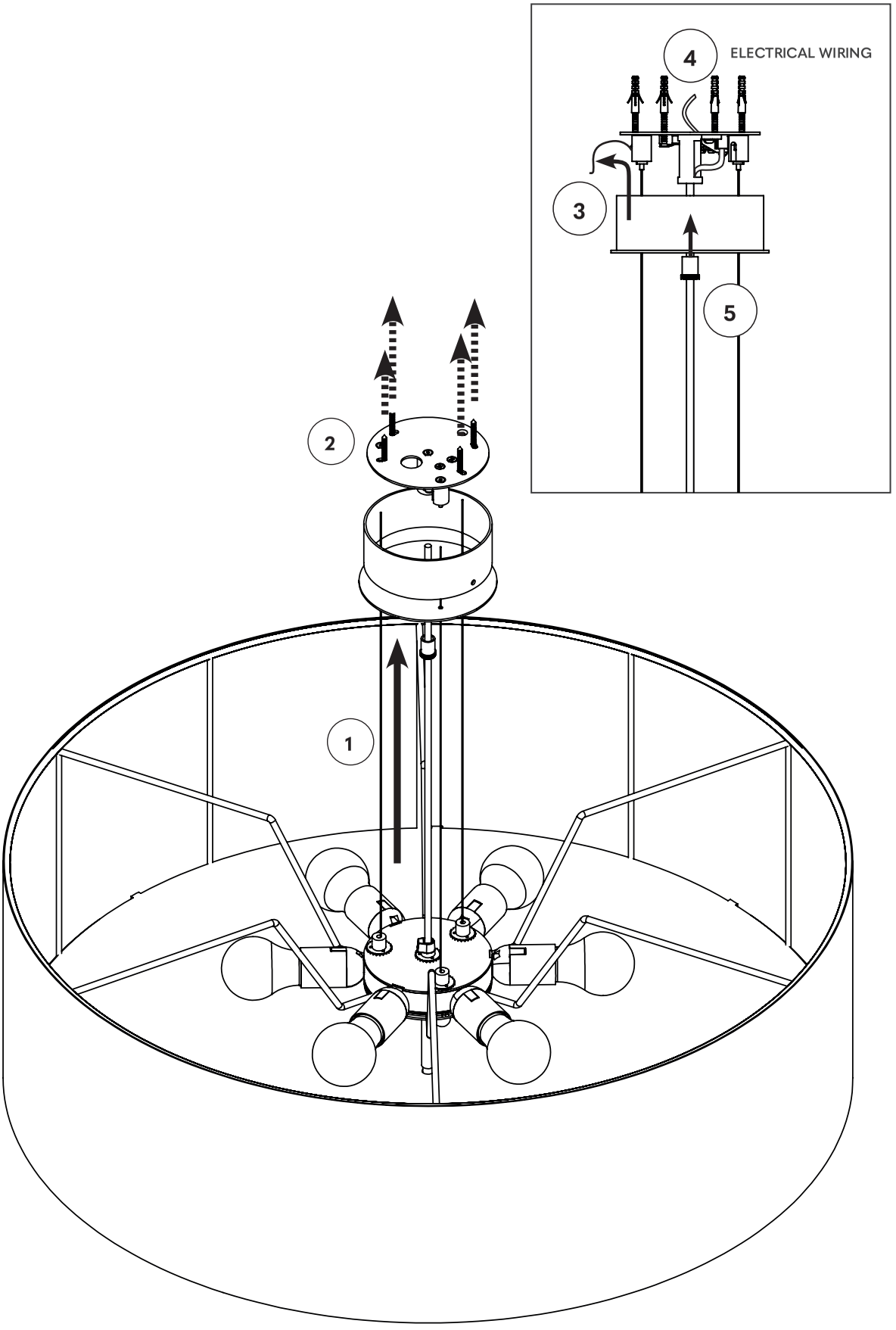
ONE INSTALLER